客 户 宝 号:_____

规　格　书

品名规格: SAJY-OS754-EBCN-64.00MHz

出　图			承　认　印
制　图	审　核	核　准	请于承认签章　谢谢!
雷芳敏	王巍巍	赵伟	
日期：2023.06.12			

广东大普通信技术股份有限公司
东莞市松山湖园区工业东路 24 号现代企业加速器 5 栋
TEL：0086-0769-88010888　FAX：0086-0769-81800098

东莞市松山湖园区工业东路 24 号现代企业加速器 5 栋
电话:0086-0769-88010888
传真:0086-0769-81800098

文件修订一览表

版本	修订内容	修订人	修订时间
1.0	第一次制作	雷芳敏	2023.05.23
1.1	修改“频率温度稳定度”“年老化”测试条件	雷芳敏	2023.06.12

东莞市松山湖园区工业东路 24 号现代企业加速器 5 栋
电话:0086-0769-88010888
传真:0086-0769-81800098

1. 电性能

序号	技术指标	规格要求.				测试条件
		最小	典型	最大	单位	
1	标称频率	64.00			MHz	
2	输出波形： 方波	15			pF	
3	上升/下降时间	-	-	6	ns	
4	占空比	40	50	60	%	
5	基准温度初始精度			±20	$\times 10^{-6}$	@25℃±2℃
6	频率温度稳定度			±75	$\times 10^{-6}$	温度范围-55℃到125℃，测量参考频率为 $f_{ref}=(f_{max}+f_{min})/2$，Vcc=3.3V，$O_{load}$=15pF，温度变化速度小于2℃/分钟。
7	供电电压	3.135	3.3	3.465	V	
8	工作电流	-	-	50	mA	
9	年老化			±3	$\times 10^{-6}$/年	@25℃±2℃
10	工作温度	-55		+125	℃	
11	储存温度	-55	~	+125	℃	
12	质量等级	军级（B 级） 执行规范：《ZA1 型普通晶体振荡器（机载）详细规范》M/DP 1-RD-17-2019.1				

2. 机械图（mm）

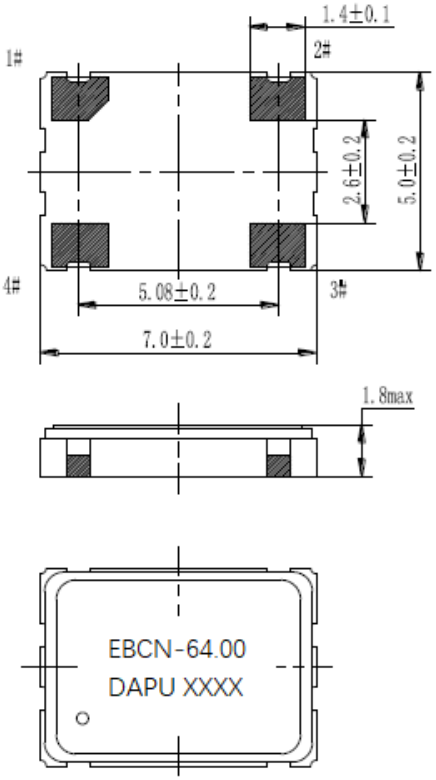

引脚号	引脚功能
1	悬空
2	地
3	输出
4	电源

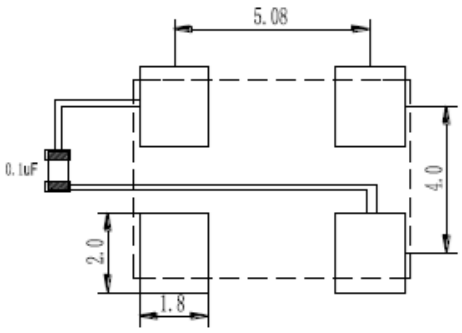

推荐焊盘尺寸（mm）

（注：0.1uF电容应尽可能靠近晶振的4脚。）

注释1: 前两个“XX”代表生产周期，后两个“XX”代表生产年份

注释2: 参考重量：0.2克