客 户 宝 号:_____

规 格 书

品名规格: **T75A-G819-20.00MHz**

出 图			承 认 印
制 图	审 核	核 准	请于承认签章 谢谢!
Amway.wei	Carry.Wang	James.Liu	
日期：2014 年 01 月 16 日			

广东大普通信技术有限公司

东莞市松山湖科技产业园区北部工业城 13-16 栋

TEL：0086-0769-88010888 FAX：0086-0769-81800098

文件修订一览表

版本	修订内容	修订人	修订时间
1.0	第一次制作	Amway	2010.11.02
1.1	“电流”、“机械结构”修改	Amway	2014.01.16

1、电性能

型号：T75A-G819-20.00MHz						
项目	指标描述	指标			单位	测试条件
		最小值	典型值	最大值		
输出	频率	20.00			MHz	
	波形	LVCMOS				
	低电平			0.4	V	V_{cc}=3.3V，O_{load}=15pF
	高电平	2.7			V	V_{cc}=3.3V，O_{load}=15pF
	占空比	45	50	55	%	@50%
	上升/下降时间 (10%~90%)			7	ns	@25℃
	带载		15		pF	
频率稳定度	温度特性	-1		+1	ppm	温度范围-40℃ 到 85℃，参照 T_A=25℃，V_{cc}=3.3V，O_{load}=15pF
	初始频率准确度	-1		+1	ppm	参照 T_A=25℃，V_{cc}=3.3V，测试结果；出厂后 30 天内，开机 5s 后测试
	负载特性	-0.2		+0.2	ppm	负载变化量 5%，参照 T_A= 25℃，V_{cc}=3.3V，O_{load} =15pF
	日老化	-0.02		+0.02	ppm	T_A=25℃，V_{cc}=3.3V，开机 1 小时后连续测试
	年老化	-1		+1	ppm	
电气特性	电流			10	mA	@25℃，V_{cc}=3.3V，O_{load}=15pF
	供电电压		+3.3		V	基准
相位噪声	相位噪声		-135		dBc/Hz	1KHz
环境条件	可工作温度	-40		+85	℃	
	存储温度	-45		+90	℃	
	振动	测试条件：0.75mm；加速度：10g；10Hz～2000Hz，每 30 分钟为一个循环，每个方向测试 2 小时 (3 个方向 X，Y，Z)，IEC 68-2-06 Test Fc				
	冲击	100g；6ms；半正弦波(3 个方向 X，Y，Z)，IEC 68-2-27 Test Ea/Severity 50A				
	跌落	从100cm高度自由下坠到混凝土或钢制成的平滑、坚硬的刚性表面 IEC 68-2-32				

2、机械结构(mm)

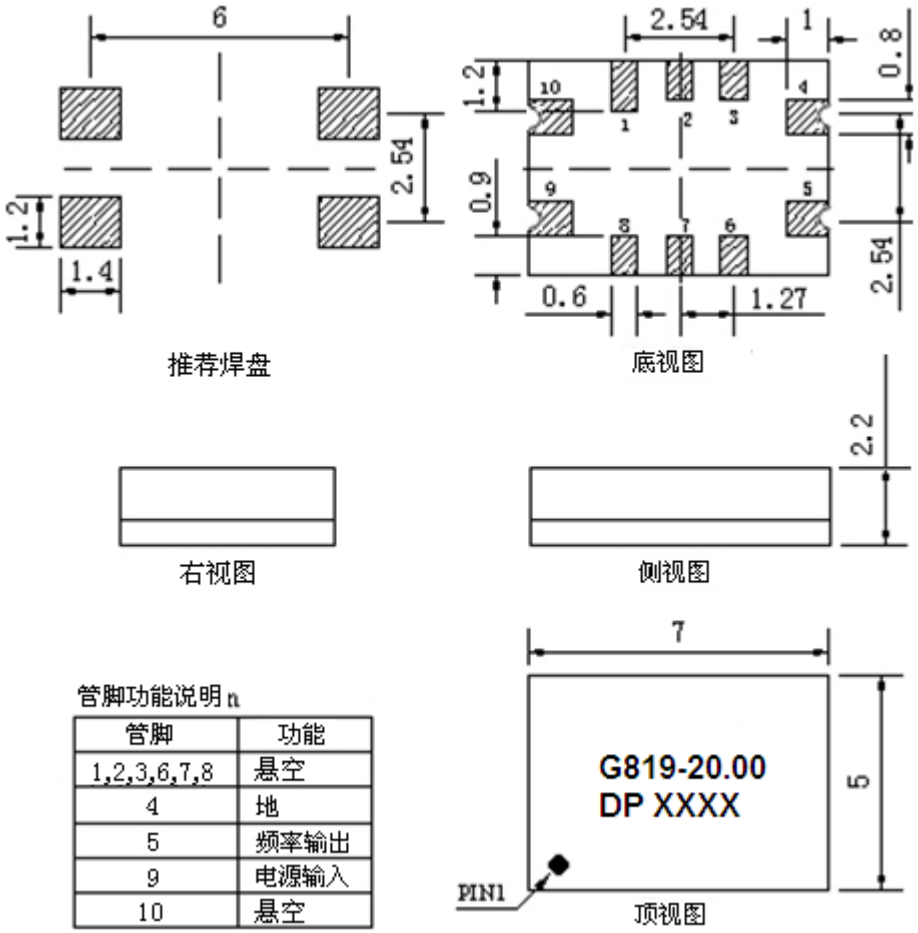

管脚功能说明

管脚	功能
1,2,3,6,7,8	悬空
4	地
5	频率输出
9	电源输入
10	悬空

注1：未标注公差为±0.2mm　　单位：　mm

注2：底视图为焊盘正对着观察者，参考重量约为0.2g

注 3：打标图解说：　DP XXXX

1）DP 代表：　DAPU

2）前两个 XX 代表：周

3）后两个 XX 代表：年

3、电路图

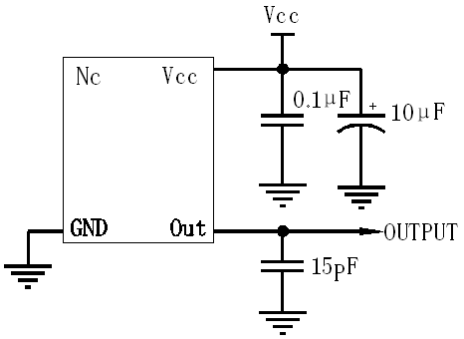

4、回流焊曲线图(RoHS)

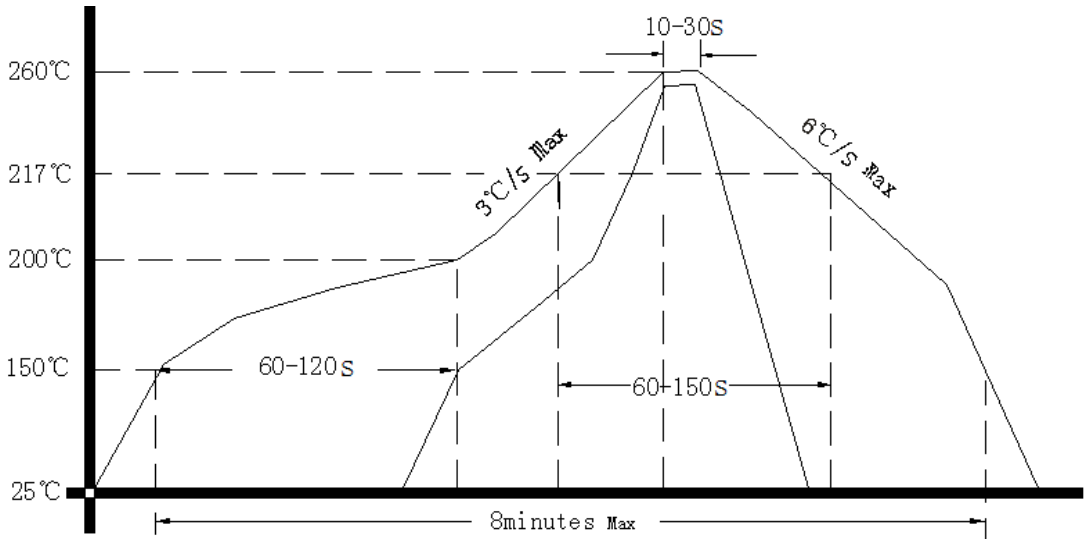
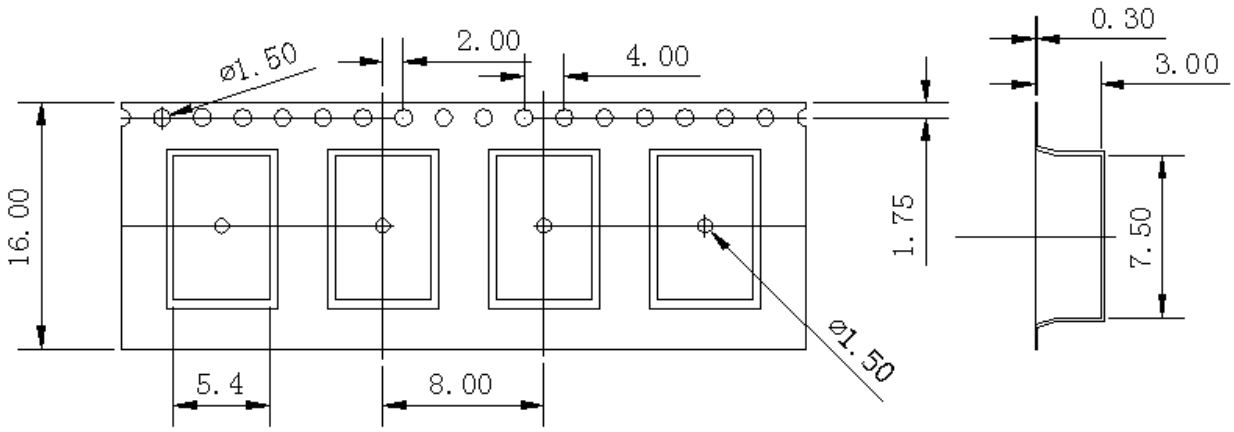
5、载带盘装（单位：mm）