客 户 宝 号:_____

规　格　书

品名规格:　**T75A-Q313-26.00MHz-K769**

出　　图			承　认　印
制　图	审　核	核　准	请于承认签章　谢谢!
雷芳敏	王巍巍	彭伟	
日期：2023.06.25			

广东大普通信技术股份有限公司

东莞市松山湖园区工业东路 24 号现代企业加速器 5 栋

TEL：0086-0769-88010888　FAX：0086-0769-81800098

东莞市松山湖园区工业东路 24 号现代企业加速器 5 栋
TEL:0086-0769-88010888
FAX:0086-0769-81800098

文件修订一览表

版本	修订内容	修订人	修订时间
1.0	第一次制作	雷芳敏	2021.11.30
1.1	“压控特性”“相噪” 变更	雷芳敏	2023.06.25

东莞市松山湖园区工业东路 24 号现代企业加速器 5 栋
TEL:0086-0769-88010888
FAX:0086-0769-81800098

1、电性能

型号：	T75A-Q313-26.00MHz-K769					
项目	指标描述	指标			单位	测试条件
		最小值	典型值	最大值		
输出	频率		26.00		MHz	
	波形		方波			
	低电平			0.4	V	V_{cc}=3.3V, O_{load}=15 pF
	高电平	2.4			V	V_{cc}=3.3V, O_{load}=15 pF
	占空比	45		55	%	@50%
	启动时间			10	ms	90%振幅
				45	ms	稳态频率±0.5ppm 以内
	上升/下降时间（10%~90%）			8	ns	@25℃
	负载		15		pF	
频率稳定度	温度特性	-0.1		+0.1	$\times 10^{-6}$	温度范围-40℃到 85℃，参照 $f_{ref}=(f_{max}+f_{min})/2$，$V_{cc}$=3.3V，$V_c$=1.75V O_{load}=15pF 测试结果；温升速度不超过每分钟 2℃
	初始频率准确度	-1		+1	$\times 10^{-6}$	出厂后 30 天内，参照 T_A=25℃，V_{cc}=3.3V，V_c=1.75V 测试结果
	电源特性	-0.05		+0.05	$\times 10^{-6}$	参照 T_A=25℃测试结果，V_{cc} 从 3.13V 到 3.47V，V_c=1.75V，O_{load}=15pF
	负载特性	-0.05		+0.05	$\times 10^{-6}$	负载变化量 5%，参照 T_A=25℃，V_{cc}= 3.3V，V_c=1.75V，O_{load}=15pF
	回流焊频漂			±0.5	$\times 10^{-6}$	回流前后ΔF（回流后≥60 分钟测量）
	温度斜率			±0.06	$\times 10^{-6}$/℃	ΔF/ΔT
	加速度灵敏度		2		$\times 10^{-9}$/g	3 轴，30-1500Hz
	日老化	-1		+1	$\times 10^{-6}$	T_A=25℃，V_{cc}=3.3V，V_c=1.75V 开机 1 小时后连续测试
	10 年老化	-3		+3	$\times 10^{-6}$	
电气特性	工作电流			6	mA	@25℃, V_{cc}=3.3V, V_c=1.75V，O_{load}=15pF
	供电电压	3.135	3.3	3.465	V	
	参考电压		2.5		V	
压控特性	频率变化范围	-10		-5	$\times 10^{-6}$	V_c=0.7V. 参照 V_c=1.75V
		-1		+1	$\times 10^{-6}$	V_c=1.75V. 参照 26.00MHz
		+5		+10	$\times 10^{-6}$	V_c=2.8V. 参照 V_c=1.75V
	线性度			10	%	
	斜率		正斜率			
	输入阻抗	100			KΩ	

三态控制	输出禁用			0.2Vcc	V	Pin8
	输出使能	0.6Vcc 或悬空			V	
相位噪声	相位噪声 @25℃		-60		dBc/Hz	1Hz
			-90			10Hz
			-118			100Hz
			-138			1KHz
			-150			10KHz
			-155			100KHz
			-155			1MHz
环境特性	可工作温度	-40		+85	℃	
	存储温度	-55		+105	℃	
	静电敏感等级	人体模型，class2: 2000V to 4000V; ANSI/ESDA/JEDEC JS-001-2010.				
		机器模型，class B: 200V to 400V; JEDEC JESD22-A115C.				
	湿敏等级	Level 3.				
	振动	测试条件：0.75mm；加速度：10g；10Hz～2000Hz，每30分钟为一个循环，测试2小时（3个方向 X,Y,Z)， IEC 68-2-06 Test Fc				
	冲击	100g; 6ms; 半正弦波(3 个方向 X,Y,Z), IEC 68-2-27 Test Ea/Severity 50A				

2、机械结构(mm)

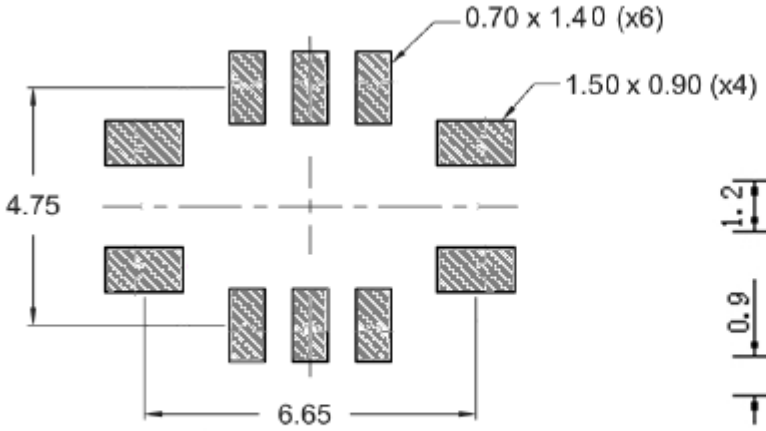

Solder pad layout

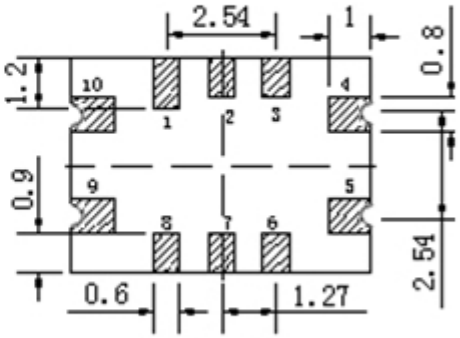

Bottom view

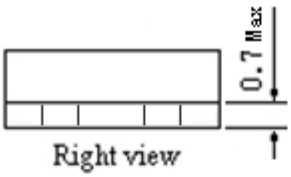

Right view

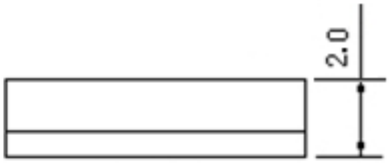

Front view

PIN FUNCTION

PIN	NOTATION	FUNCTION
1	Vref	Reference Voltage
2, 3, 6, 7	NC	Not Connect
4	GND	GND
5	OUTPUT	RF Output
8	Tri-state	Enable/Disable
9	VCC	Supply Voltage
10	VC	Control Voltage

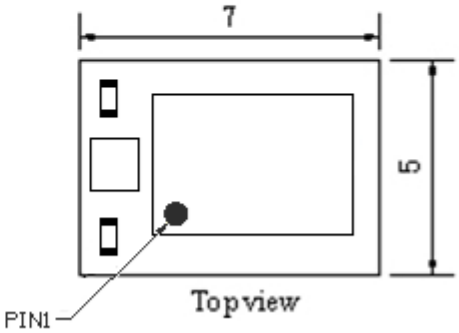

Top view

注1:底视图为焊盘正对着观察者，参考重量约为0.05g
注2：无标注公差±0.20mm

3、 测试电路

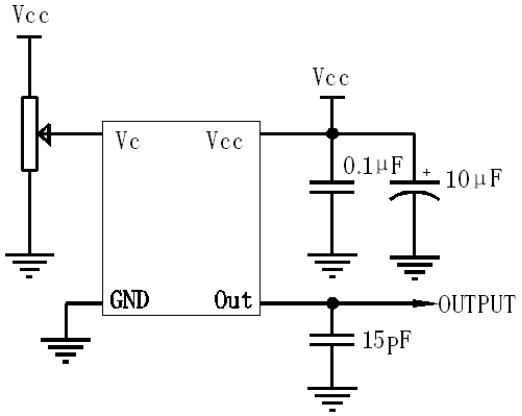

4、回流焊曲线图

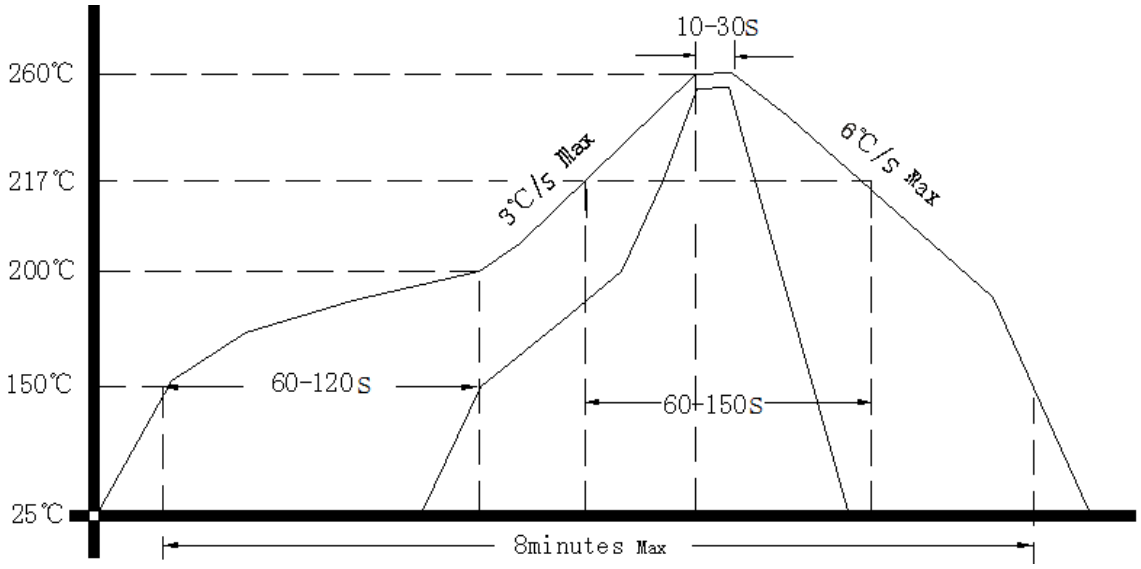
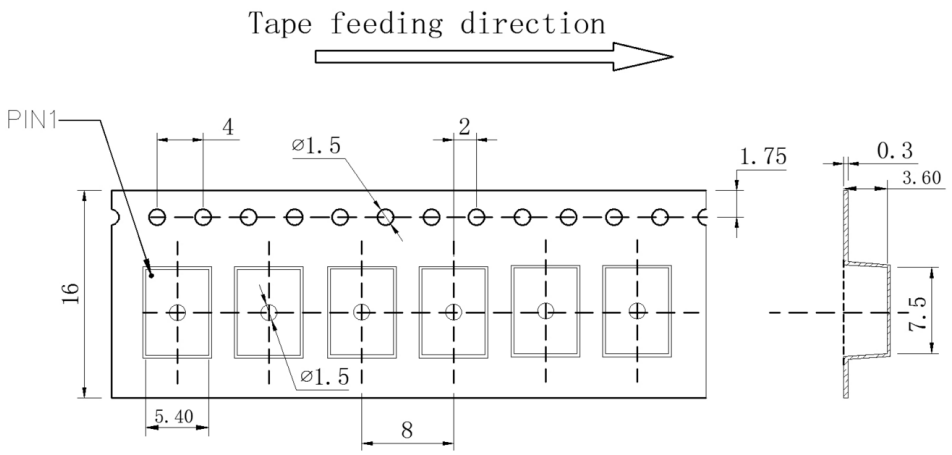
5、载带盘装（单位：mm）