客 户 宝 号:_____

规 格 书

品名规格: **M11A-G425-51.20MHz**

出 图			承 认 印
制 图	审 核	核 准	请于承认签章 谢谢!
Amway.wei	Carry.Wang	Jason Zhao	
日期：2021. 03.02			

广东大普通信技术有限公司

东莞市松山湖科技产业园区北部工业城 13-16 栋

TEL：0086-0769-88010888 FAX：0086-0769-81800098

东莞市松山湖科技产业园区北部工业城 13-16 栋
TEL:0086-0769-88010888
FAX:0086-0769-81800098

文件修订一览表

版本	修订内容	修订人	修订时间
1.0	第一次制作	Amway	2021.03.02

东莞市松山湖科技产业园区北部工业城 13-16 栋
TEL:0086-0769-88010888
FAX:0086-0769-81800098

1、电性能

型号： M11A-G425-51.20MHz						
项目	指标描述	指标			单位	测试条件
		最小值	典型值	最大值		
输出	频率	51.20			MHz	
	波形	正弦波				
	输出幅度		0		dBm	
	谐波			-35	dBc	
	杂波			-75	dBc	
	输出负载	50			Ω	
频率稳定度	温度特性	-0.1		+0.1	ppm	温度范围-40℃到 85℃，参照 $f_{ref}=(f_{max}+f_{min})/2$， V_{cc}=5.0V，V_c=1.65V O_{load}=15pF 测试结果；温升速度不超过每分钟 2℃
		-0.3		+0.3	ppm	温度范围-55℃到 85℃，参照 $f_{ref}=(f_{max}+f_{min})/2$，$V_{cc}$=5.0V，$V_c$=1.65V,$O_{load}$=50Ω 测试结果；温升速度不超过每分钟 2℃
	初始频率准确度	-0.5		+0.5	ppm	出厂 30 天内，参照 T_A=25℃，V_{cc}=5.0V，V_c=1.65V ,测试结果
	电源特性	-0.1		+0.1	ppm	参照 T_A=25℃，V_{cc} 从 4.75V 到 5.25V，V_c=2.5V,O_{Load}=50Ω
	负载特性	-0.1		+0.1	ppm	负载变化量 5%，参照 T_A=25℃，V_{cc}=5.0V，V_c=1.65V ,O_{Load}=50Ω
	日老化	-0.02		+0.02	ppm	T_A=25℃，V_{cc}=5.0V，V_c=1.65V 开机 1 小时后连续测试
	年老化	-1		+1	ppm	
电气特性	工作电流			45	mA	@25℃, V_{cc}=5.0V, V_c=1.65V, O_{load}=50Ω.
	供电电压	4.75	5.0	5.25	V	
压控特性	频率变化范围			-8	ppm	V_c=0V. 参照 V_c=1.65V
		-0.5		+0.5	ppm	V_c=1.65V. 参照 51.20MHz 精准频点
		+8			ppm	V_c=3.3V. 参照 V_c=1.65V
	线性度			10	%	
	斜率	正斜率				
	输入阻抗	100			K Ohm	

东莞市松山湖科技产业园区北部工业城 13-16 栋
TEL:0086-0769-88010888
FAX:0086-0769-81800098

相位噪声	相位噪声 @25℃		-135		dBc/Hz	1KHz
			-145			10KHz
			-150			100KHz
环境特性	可工作温度	-55		+85	℃	
	存储温度	-55		+105	℃	
	静电敏感等级	人体模型，class2: 2000V to 4000V; ANSI/ESDA/JEDEC JS-001-2010.				
		机器模型，class B: 200V to 400V; JEDEC JESD22-A115C.				
	湿敏等级	非湿敏				
	振动	测试条件：0.75mm；加速度：10g；10Hz～2000Hz～10Hz，每个方向测试1小时(3个方向 X，Y，Z)，GJB 360B-2009 方法204				
	冲击	100g；6ms；后峰锯齿波(3个方向 X，Y，Z)，GJB 360B-2009 方法213				

2、机械结构(mm)

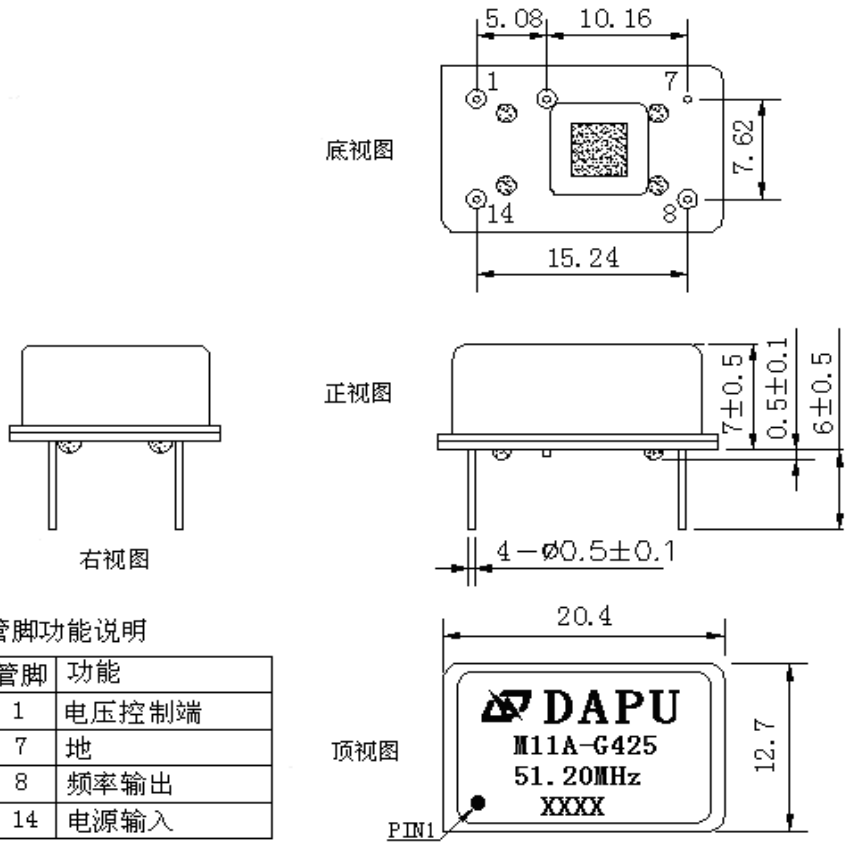

管脚功能说明

管脚	功能
1	电压控制端
7	地
8	频率输出
14	电源输入

注1： 底视图为针脚正对着观察者，参考重量约为 4.2g
注2： 未标注公差为±0.2mm

3、 测试电路

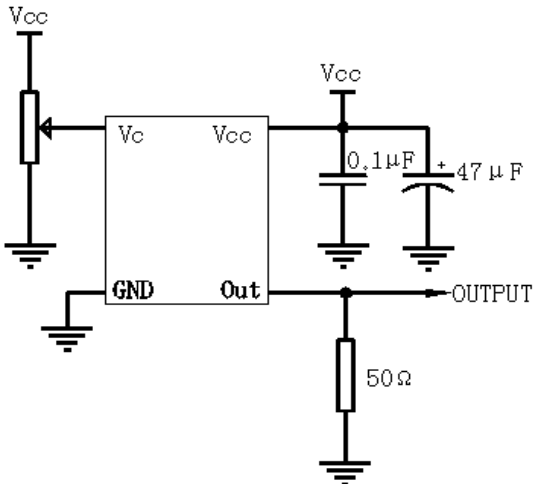

4、 波峰焊曲线图

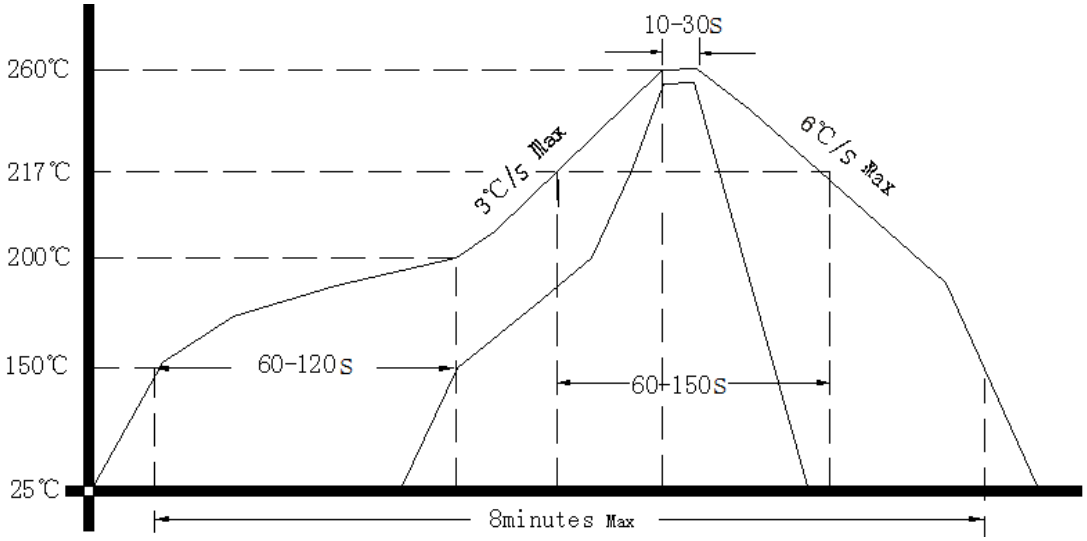
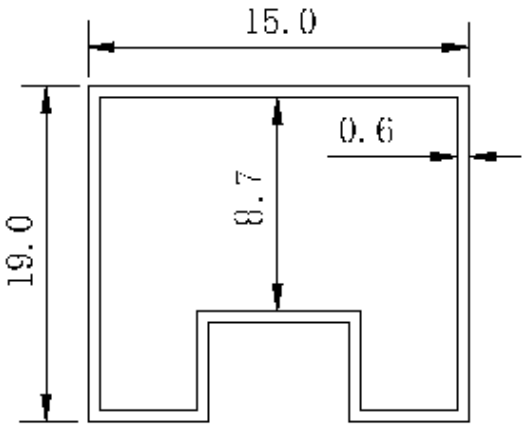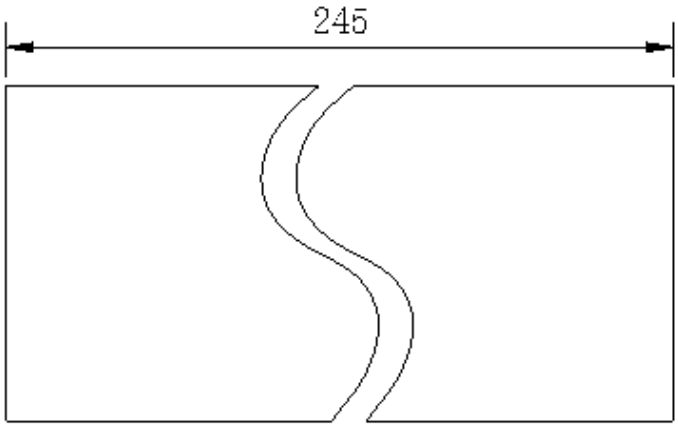
5、包装，PVC 胶管，11PCS /管（mm）